Arcidiocesi di Monreale

AZIONE CATTOLICA ITALIANA

Beata Pina Suriano

ACR IN FAMIGLIA
V Domenica di Quaresima

Carissimi ragazzi/e e carissime famiglie,
l'Equipe A.C.R. Diocesana ha pensato a questo strumento per continuare a starvi vicino in questo periodo particolare. Vi terremo compagnia settimanalmente, proponendovi delle attività sulla base dei Vangeli che accompagnano il calendario liturgico, e lanciandovi dei suggerimenti di film, letture animante, impegni, preghiere e laboratori che ci permettano di continuare a fare A.C.R.…in famiglia…in attesa di poter tornare a condividere la bellezza degli incontri!
Vi proponiamo perciò una serie di incontri da trasmettere ai gruppi A.C.R. e alle famiglie, da far vivere a seconda della fascia d'età, e alcuni suggerimenti che possano stimolare la creatività degli educatori. L'A.C.R. non si ferma mai!
Tutto quello che verrà realizzato, vi chiediamo di postarlo nel gruppo Facebook ***"Azione Cattolica Monreale"***, in modo da sentirci tutti uniti!!!

L'Assistente e L'Equipe A.C.R. Diocesana

IL VANGELO DELLA DOMENICA

• Gv 11, 3-7.17.20-27.33b-45• (forma breve)

29 marzo 2020

Allora Gesù, ancora una volta commosso profondamente, si recò al sepolcro: era una grotta e contro di essa era posta una pietra. Disse Gesù:

Tolsero dunque la pietra. Gesù allora alzò gli occhi e disse:

Il morto uscì, i piedi e le mani legati con bende, e il viso avvolto da un sudario. Gesù disse loro:

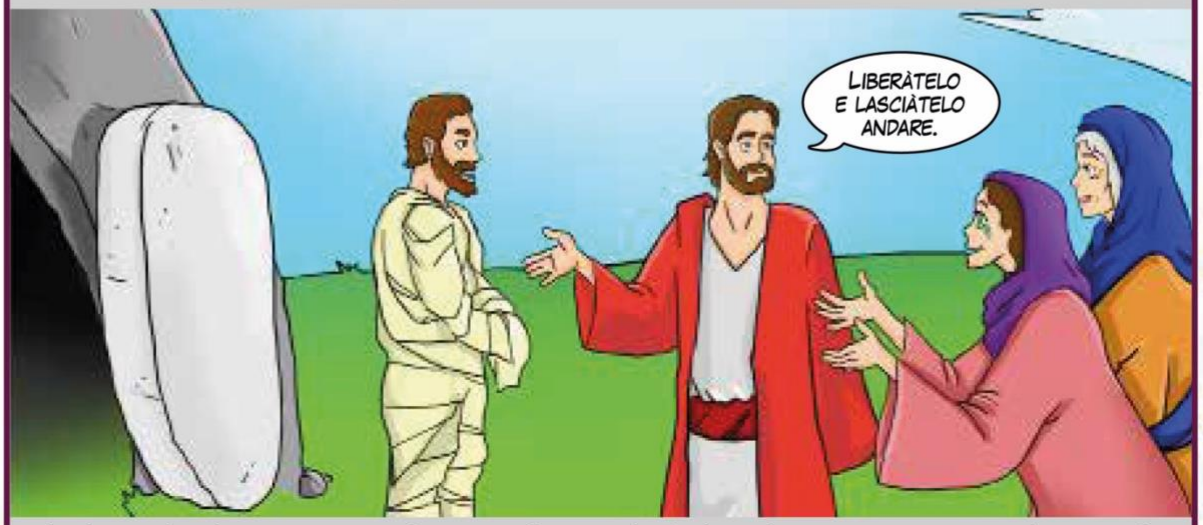

Molti dei Giudei che erano venuti da Maria, alla vista di ciò che egli aveva compiuto, credettero in lui.

SE C'È GESÙ, NON C'È NULLA DA TEMERE!

Quella di Maria, Marta e Lazzaro era una famiglia a cui Gesù era molto legato. Voleva loro molto bene. Purtroppo Lazzaro stava molto male da tanto tempo e mori' ma quando questo accadde Gesù non era li'.

Quando arriva ormai è troppo tardi: Lazzaro è già stato sepolto perché ormai morto da giorni. Marta e Maria sono disperate dal dolore.

Marta sembra quasi rimproverare Gesù dicendogli "se tu fossi stato qui, questo non sarebbe successo" ma subito dopo aggiunge "ma so che qualunque cosa tu chiederai a Dio, lui te la concederà". Gesù dice una cosa bellissima che vale per tutti noi: "Io sono la risurrezione e la vita; chi crede in me, anche se muore, vivrà; chiunque vive e crede in me, non morirà in eterno".

Questo Vangelo ci regala una perla importantissima: qualsiasi situazione, anche la più brutta, con Gesù è possibile viverla. Lui non ci lascia mai soli.

Sappiamo che poi, come tutti, un giorno anche Lazzaro è morto ma sappiamo anche che il cuore della nostra fede è la Resurrezione! Gesù è infatti risorto aprendo a tutti le porte della vita eterna. Anche noi infatti un giorno siamo destinati a risorgere con Lui!

LO SAPEVI CHE... ?

Questo Vangelo anticipa quello che succederà nelle prossime settimane: la Passione di Gesù e poi la sua Resurrezione!

RIFLESSIONE

Ciao Ragazzi,
proviamo a comprendere insieme il Vangelo di questa V Domenica di Quaresima (Anno A). Hai letto il Vangelo? Spero di si! A differenza delle scorse domeniche Gesù conosce bene il malato, Lazzaro e la sua famiglia. Lazzaro è un suo amico. Sono certo che mentre leggevi il vangelo hai sicuramente pensato a tutto quello che sta accadendo in questi giorni, quante notizie brutte abbiamo sentito al telegiornale o magari anche sentito parlare dove si ripete la stessa scena del Vangelo di Giovanni *(Gv 11,1-45)*; una persona – *Lazzaro* – si ammala gravemente e muore, mentre i suoi parenti, aggrappandosi tenacemente alla fede, invocano la presenza di Dio, perché guarisca e faccia vivere. In questi giorni, tutti quanti abbiamo chiesto a Gesù di far guarire tutti gli ammalati da questo virus. Però sai cosa accade agli adulti molto spesso? Beh, coloro che lo hanno invocato finiscono col dire: *"Signore, se tu fossi stato qui…"(Gv 11,21)*. La malattia fa il suo corso, la morte dice la sua determinante parola e la nostra fede resta muta, gravemente colpita da ineluttabili eventi. Cosa può dirci il Vangelo in situazioni simili? Come può realmente essere buona notizia? Gesù risuscitando l'amico ci ricorda che è il Signore della vita! È Lui che ci ha voluto, soltanto Lui può dare la vita! Possiamo anche dire che noi siamo sue creature, creati a Sua immagine, per questo preziosi e mai Lui si dimentica di noi; quando sembra lontano o sembra non intervenire a nostro favore, in realtà è nel nostro cuore, e se preghiamo con fiducia sentiremo la sua vicinanza, la sua solidarietà. Anche qui nel brano, Gesù si commuove insieme a tutti i familiari. Il Signore non vuole la morte, Lui dona la vita e la vita eterna. Cosi come ha fatto a Lazzaro, che ritornato in vita, alla fine morirà, per vivere accanto all'amico Gesù per sempre. Questa è la promessa che Gesù fa a tutti coloro che credono in Lui, di vivere per sempre con Lui.

Don Davide Rasa
Assistente Diocesano A.C.R.

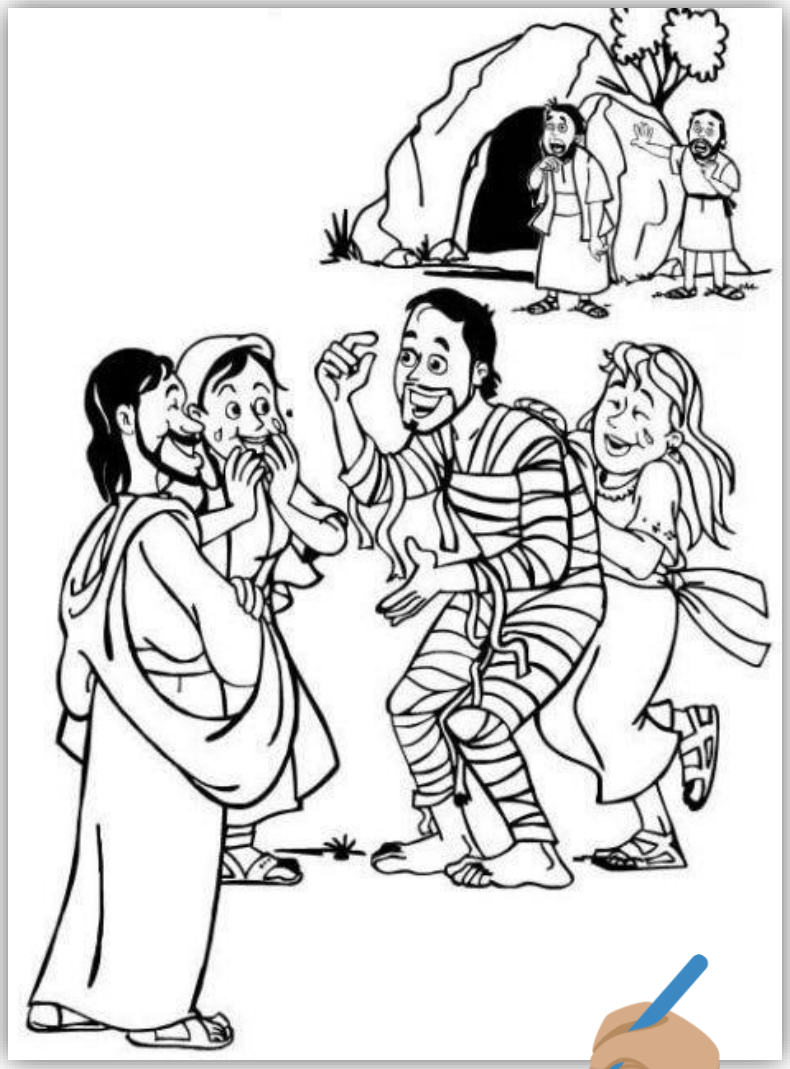

Colora l'immagine

ATTIVITA' PER I PICCOLISSIMI

Attività

Colorate l'immagine del Vangelo di questa domenica, qui sotto riportata. Al termine, condividete tutto sul nostro gruppo Facebook AZIONE CATTOLICA MONREALE!

Prego con la mia famiglia:

PREGHIERA A MARIA
mentre #restiamoacasa

Maria,
mamma di Gesù e madre nostra,
tu che sei stata in casa con Gesù e Giuseppe
prega per noi in questi giorni difficili.

Aiutaci ad avere
ORECCHI attenti per ascoltare i consigli di chi ci vuole bene;
OCCHI aperti per vedere se c'è bisogno di noi;
MANI pronte per aiutare;
BOCCHE capaci di parlare con Gesù
per dirGli le nostre paure e chiederGli speranza
per dirGli le nostre pigrizie e chiederGli laboriosità.

Maria, che sei "Salute degli infermi"
Fa che come te e insieme a te
non ci dimentichiamo mai di chi soffre
e di chi lavora per curare i malati.

Maria, che sei "Regina delle Famiglie"
Fa che come te e insieme a te
possiamo passare questi giorni in casa per volerci ancora più bene
mettendo da parte i capricci e i litigi.

Maria, che sei "Madre della Chiesa"
aiutaci a restare uniti a tutti gli amici dei nostri gruppi,
ai piccoli e ai grandi delle nostre Parrocchie,
ai nostri preti che pregano per noi.

Maria, mamma di Gesù e madre nostra,
anche se siamo preoccupati per il virus che ci tiene in casa
Fa che il nostro cuore raggiunga quelli che una casa non ce l'hanno:
i poveri delle nostre città,
i bambini e i ragazzi che in tante parti del mondo
devono scappare dalla guerra.
Guarisci tutti noi
dalla malattia della cattiveria e dell'indifferenza.

Fa che siamo liberati da questa epidemia
perché possiamo presto riabbracciare
tutte le persone a cui vogliamo bene
e portare a tutti la gioia
che tuo Figlio Gesù mette nel cuore dei piccoli
che si fidano di Lui.
Madre del Salvatore, prega per noi!

ATTIVITA' PER I 6/8

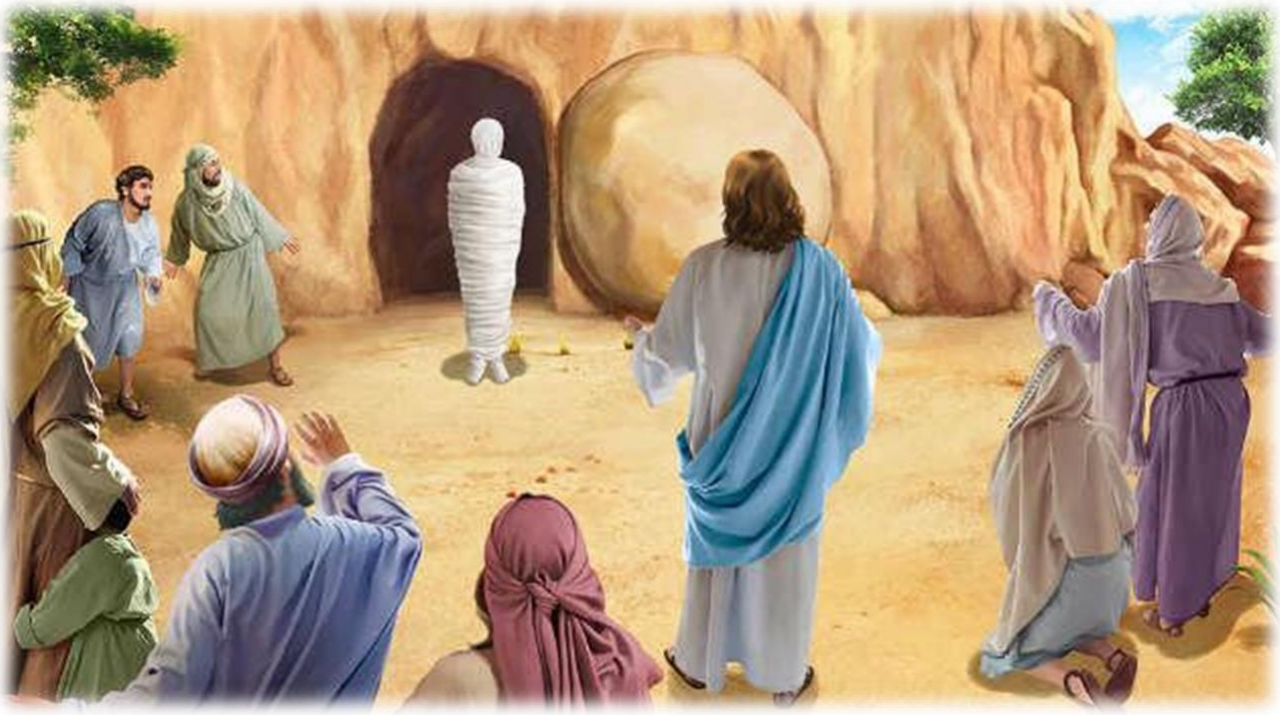

Obiettivo

Sperimentare una situazione di angoscia, di buio, con i suoi limiti ci permette allo stesso tempo di sentire la speranza della rinascita e riflettere sull'amore che la croce di Gesù rappresenta per noi.

Attività

Realizzate una croce in formato 3D vuota all'interno. Potete seguire la traccia che trovate in allegato sotto, servendovi, di carta o cartoncino!

Scrivete sulla parte posteriore della croce una situazione di angoscia, tristezza o difficoltà e lasciatela in bianco e nero; sulla parte anteriore scrivete invece una situazione di gioia, speranza e rinascita e coloratela secondo la vostra fantasia.
Fatto?! Adesso condividete tutto con noi sul nostro gruppo Facebook AZIONE CATTOLICA MONREALE!

Prego con la mia famiglia:

Caro Gesù, ti ringrazio per ogni volta che sei accanto a me e alla mia famiglia, come un amico, nei momenti di difficoltà. Grazie per tutte le cose belle che ci fai vivere. Fa che possiamo sentire la tua voce ed essere pronti a correrti in contro veloce. E per ringraziarti del tuo amore, caro Gesù ti dono il mio cuore. Amen.

Modello Croce 3D

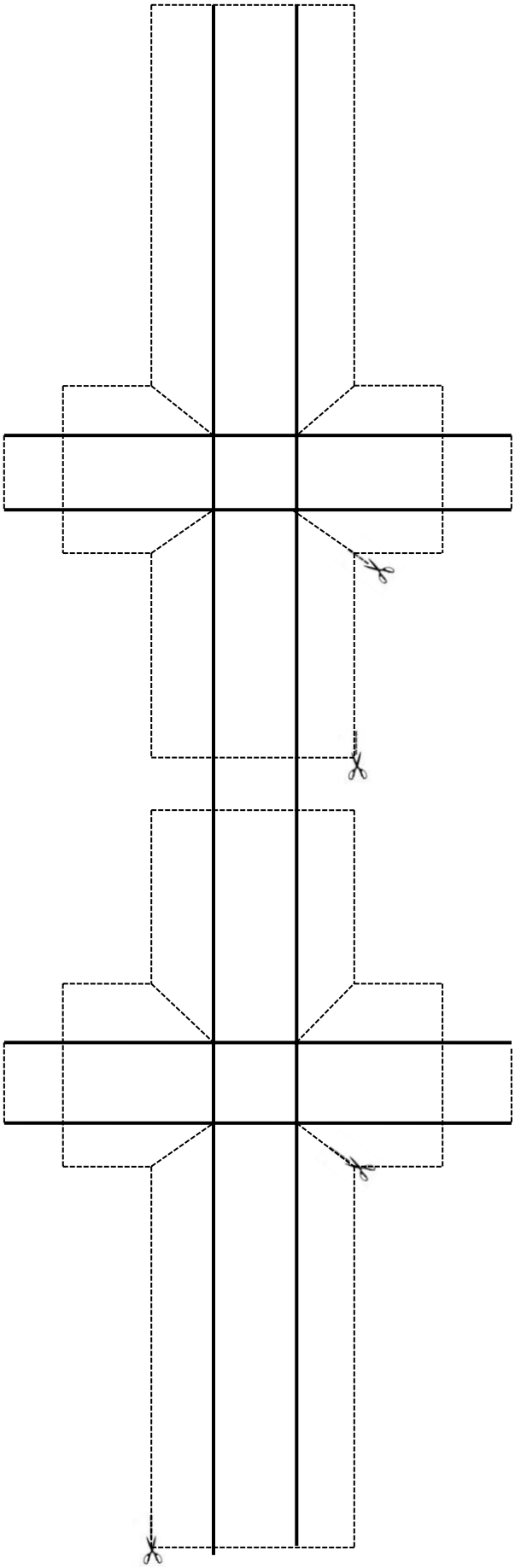

ATTIVITA' PER I 9/11

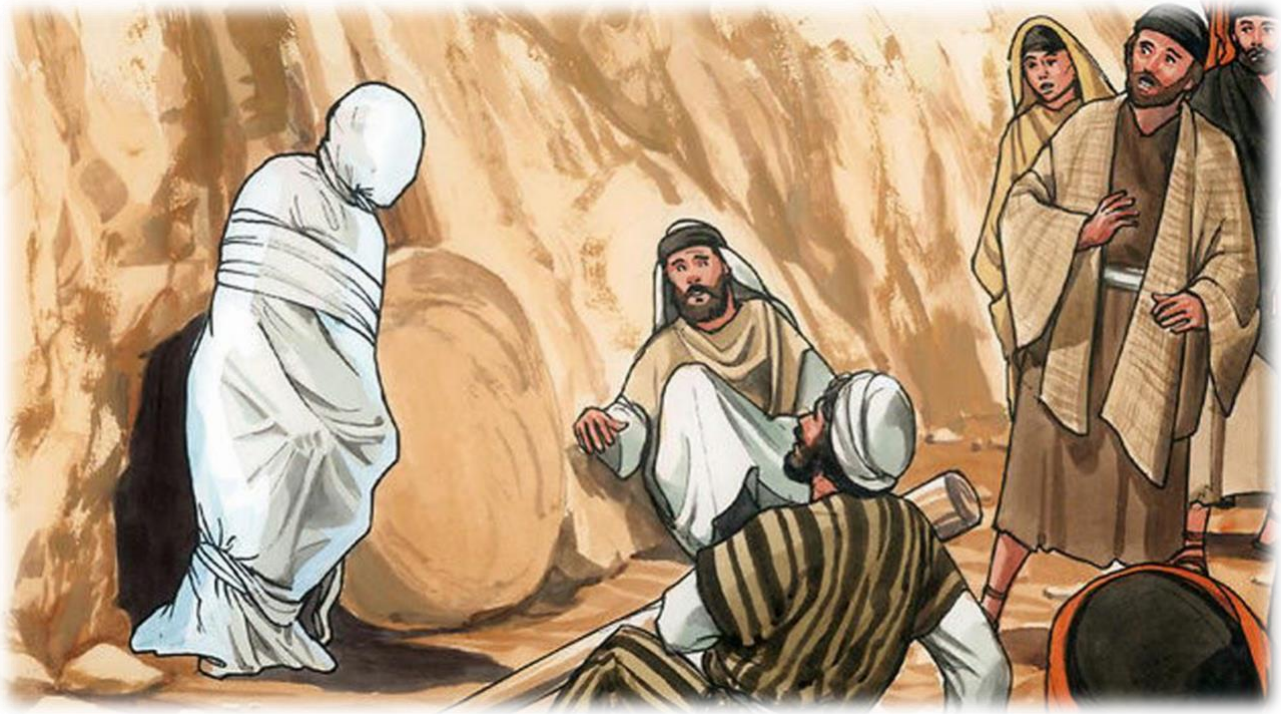

Obiettivo

Marta dimostra di fidarsi di Gesù e di Dio. Dio dimostra di non abbandonare nessuno, non perché fa sempre quello che le persone vogliono, ma perché agisce per il nostro bene. Proprio come i nostri genitori. Tu ti fidi di loro? E di Gesù?

Attività

Dopo aver letto il brano del Vangelo i ragazzi insieme ai genitori svolgono un'attività per riflettere insieme:

1. Bendatevi il corpo, così come era bendato Lazzaro (scattatevi una foto!), con 10 bende (pezzi di stoffa o di carta igienica per esempio).
2. Coinvolgete i genitori facendogli delle domande o delle richieste; pensate bene a cosa desiderate di più e chiedetelo ai vostri genitori (es. Telefono nuovo, diventare YouTuber, vestiti nuovi… Insomma tutto ciò che vorreste)
3. Dovete fare 10 richieste che equivalgono a 10 bende.
4. Ogni volta che siete contenti e soddisfatti delle risposte che hanno dato i vostri genitori togliete una benda, al contrario, se siete delusi, lasciatela.
5. Dopo aver concluso le 10 domande, siamo sicuri che vi saranno rimaste delle bende addosso? È vero??? Chiedete perché i vostri genitori non hanno sempre accontentato le vostre richieste.
6. Dalla spiegazione capirai che i genitori hanno detto "no" perché vi vogliono bene o per proteggervi da situazioni spiacevoli, perché agiscono per il vostro bene, come Gesù, che voleva bene a Marta e Maria.
7. A questo punto insieme togliete le bende che sono rimaste e insieme, genitori e figli, recitate una preghiera per chiedere a Gesù di imparare a fidarci di Lui anche quando si vivono dei momenti difficili nella propria vita.

Condividete questi bei momenti di "ACR in famiglia" sul gruppo Facebook "Azione Cattolica Monreale"!

Prego con la mia famiglia:

Signore Gesù ti ringraziamo perché ti prendi cura di noi, da quando siamo nati e per tutta la nostra vita. Aiutaci a rispettare la nostra vita e quella degli altri. Aiutaci a fidarci e affidarci a te, anche quando niente va come vorremmo, anche quando tutto ci sembra brutto e triste. Noi sappiamo che Tu sei sempre accanto a noi, sei nostro amico e non ci lasci mai soli.
Grazie Gesù.

ATTIVITA' PER I 12/14

Il Vangelo della Va Domenica di Quaresima tratta della resurrezione di Lazzaro, illustrata nel dipinto sopra riportato. Vi condividiamo anche il seguente video tratto da "Gesù di Nazareth" di Zeffirelli: https://www.youtube.com/watch?v=lvNTDB70lY4

Prima sequenza: **"Colui che tu ami è malato"**

Seconda sequenza: **"Se tu fossi stato qui..."**

Terza sequenza: **"Vieni fuori"**

Attività 1: Rifletti in gruppo sulle emozioni che ti suscitano le parti narrate nell'illustrazione pittorica e nel video. Esponi le tue idee in macrogruppo e discutine con i tuoi compagni di ACR.

L'episodio della resurrezione di Lazzaro è il segno che anticipa la Pasqua di Gesù, questo segno - il passaggio dalla morte alla vita - è reso possibile dall'amore. Un amore concreto, personale, quotidiano, amicale, come quello che lega Gesù a Lazzaro, un uomo che non faceva parte del gruppo dei Dodici, ma che, insieme alle sue sorelle, accoglieva Gesù quando questi andava a Betania. Tema principale che il Vangelo ci presenta è la paura della morte, perché l'uomo teme di perdere per sempre gli affetti

verso cui prova amore. Gesù ci insegna, però, che il problema non è evitare la morte, ma cogliere che in essa si può manifestare la Gloria di Dio, il suo amore.
In questo periodo difficile per l'umanità, caratterizzato da una pandemia mondiale, dettata dal così riconosciuto Coronavirus, l'uomo non deve perdere la fiducia in Gesù; è importante avere fede, essere perseveranti ed avere coraggio. La preghiera ci aiuterà a superare questo momento buio e proprio come Lazzaro Gesù, con l'amore che prova nei confronti dei suoi fratelli (che siamo tutti noi), aiuterà il mondo a risorgere.
È proprio in questi momenti di sconforto che dobbiamo ricordare la bellezza dell'amore e della vita e lo facciamo mediante una canzone che è un vero e proprio inno alla vita: ***"Meraviglioso"*** Negramaro https://www.youtube.com/watch?v=SA2vFr2yJfw.

Attività 2a: Insieme ai vostri genitori, fratelli e sorelle, riflettete su cosa è l'amore, in che modo lo manifestate e lo esprimete. Dopo questa riflessione familiare, mediante un video (sempre in assetto familiare) condividete con il resto del gruppo il vostri ideale di amore. Per il video DATE SFOGO ALLA VOSTRA CREATIVITA'! DIVERTITEVI!!

Attività 2b: Risolvi il cruciverba e scopri il nome dell'amico che Gesù ha fatto risuscitare dai morti!

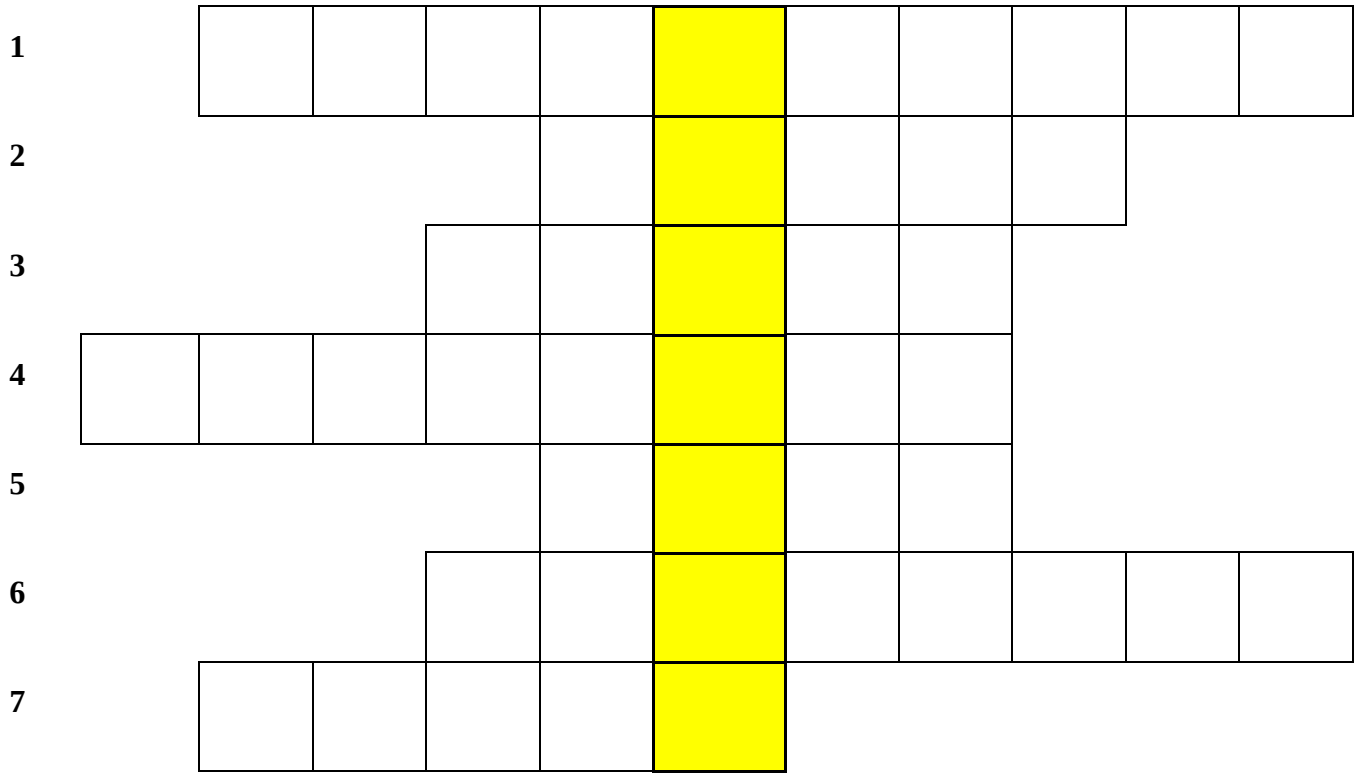

1. Fu calato dal tetto per essere guarito…
2. Non dobbiamo mai dimenticarci della mamma di Gesù!
3. A quale festa fu invitato Gesù a Cana?
4. Quando commettiamo dei peccati la roviniamo con Gesù.
5. Oltre ai pesci cosa moltiplicò Gesù?
6. Come si chiamano le guarigioni "inaspettate" di Gesù?
7. Lo era Bartimeo prima di incontrare Gesù…

GESU' E' MORTO E RISORTO PER NOI, ma ci ha fatto una PROMESSA!! Quale?

Scegli la risposta corretta.

□ Solo le persone che hanno creduto in Gesù potranno risorgere.

□ Un giorno, quando il mondo non esisterà più, Gesù si dimenticherà di noi.

□ Un giorno verrà il giudizio universale, tutti risorgeremo e raggiungeremo il Padre.

Condividete questi bei momenti di "ACR in famiglia" sul gruppo Facebook "Azione Cattolica Monreale"!

Prego con la mia famiglia:

Sei entrato nel mio dolore.
Forse non l'hai capito tutto.
Ma c'è stata tale partecipazione nei tuoi gesti,
tale tenerezza nei tuoi silenzi,
tale profondità nel tuo rispetto
che - e solo ora me ne accorgo -
sei stato tu il muro di sostegno
che ha retto la mia vita
nel suo momento più difficile,
l'appiglio cui mi sono aggrappato nell'attimo della vertigine,
la sponda che ha guidato
la corrente amara del mio cuore.
Sei stato un amico vero.
E qualunque cosa mai accada della nostra amicizia,
ora tu fai parte
della mia storia intimamente, sei inscritto nella carne
della mia esistenza
e nulla ti potrà mai cancellare.
Grazie Signore Gesù,
Fa' che non lo dimentichiamo mai.

SOLUZIONE CRUCIVERBA

1		P	A	R	A	L	I	T	I	C	O
2					M	A	R	I	A		
3				N	O	Z	Z	E			
4	A	M	I	C	I	Z	I	A			
5					P	A	N	I			
6				M	I	R	A	C	O	L	I
7		C	I	E	C	O					

ATTIVITA' IN FAMIGLIA

Film "I Croods"

"I Croods" è un divertente e pittoresco film d'animazione da guardare con tutta la famiglia e racconta le (dis)avventure di una famiglia di cavernicoli in una fantasiosa era preistorica. Relazioni e comportamenti sono quelli degli attuali anni 2000. L'ambiente è ricco di pericoli, ma hanno imparato a evitare mostruosi e grotteschi animali predatori. Quando un terremoto distrugge la loro caverna, si mettono in marcia. La piccola e sfrenata Hip dai capelli rossi incontra il giovane Guy di cui s'innamora. Suscita la gelosia del padre gorillesco Grug, ma diventa anche utile, inventando il fuoco e le scarpe. La trama sottintende l'evoluzione verso l' homo sapiens e la crescita dei legami familiari che uniranno sempre più i protagonisti di questa storia.

Attività "Quadretto Pasquale"

Ritagliatevi dieci minuti, riunite tutta la fantasia e gli oggetti che servono e realizzate il vostro personale ed esclusivo quadretto

Ecco in breve i vari passaggi:

1. Prendere 4 bastoncini (due più lunghi) e dipingerli a coppie con due colori diversi. Dopo che si sono asciugati, incollarli per formare un quadretto
2. Prendere uno spago e formare una croce, ricordandosi di fissarlo ai lati con abbondante colla vinilica
3. Una volta completata la croce, assicurarsi che regga e tagliare lo spago in eccesso. Tagliare un ulteriore piccolo pezzo di spago e girarlo in diagonale nel punto in cui si interseca lo spago arrotolato
4. Abbellire il quadretto Quaresimale con scritte e piccole decorazioni, senza dimenticarsi di aggiungere un pezzo di spago in alto per appenderlo in salotto o nella tua cameretta!

Se volete farci dono delle vostre creazioni, postate le vostre foto nel gruppo Facebook "Azione Cattolica Monreale, aggiungendo i seguenti tag
#Acrinfamiglia #Distantimavicini #Acmonreale

Gesto Social

È tempo di iniziare!!!! Coinvolgiamoci tutti!!! Questa settimana siamo chiamati a riprendere i contatti con tutti i componenti del nostro gruppo, con i compagni e gli amici che non vediamo da tanto tempo. Vi chiediamo allora:

- (Ai più piccoli) di chiamare un amico (che magari non abbiamo ancora sentito) e di invitarlo a svolgere nella propria famiglia le attività che il sussidio propone.
- (Ai più grandi che usano i social) di pubblicare una storia o un post che vi ritrae con un amico conosciuto in Ac. Mi raccomando:
  1. taggate l'amico
  2. usate l'hashtag #compagniAc
  3. condividete il post nel gruppo Facebook "Azione Cattolica Monreale